SKY WALL DOUBLE WET

W10061E

©2026 Arancia Lighting

We reserve the right to change our products designs and specifications • Nous nous réservons le droit de modifier le design ainsi que les spécifications de nos produits.

SKY WALL DOUBLE WET

W10061E

SIZE M, • TAILLE M,
-MG -BK FINISH • FINI -MG -BK

Direct and indirect lighting wall-mounted luminiare for outdoor use. Machined aluminum fixture offered in two sizes. Suitable for wet locations.

Applique murale à éclairage direct et indirect pour utilisation extérieure. Structure en aluminium usiné disponible en deux tailles. Convient aux milieux mouillés.

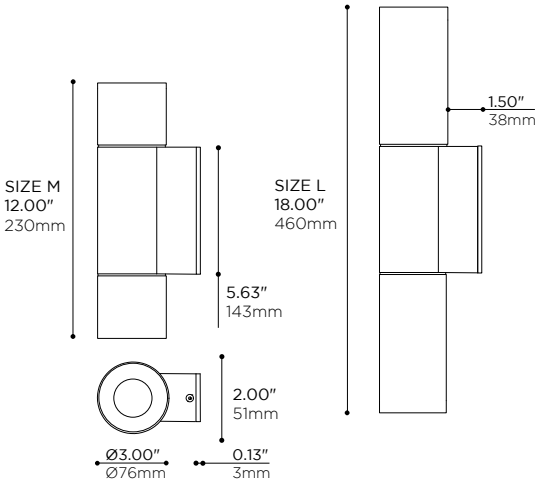

PROJECT	DATE

NOTE	TYPE

PRODUCT CODE • CODE DE PRODUIT

MODEL • MODÈLE		W10061E
NOMINAL LUMINAIRE LENGTH • LONGUEUR NOMINALE DU LUMINAIRE		
-M	12" • 300 mm	
-L	18" • 460 mm	
LIGHT SOURCE • SOURCE LUMINEUSE		
-2L7	2x LED 350mA 7W CONSTANT CURRENT 18VDC • 700lm APPROX. @ 4000K	
-2L15[1]	2x LED 400mA, 15W CONSTANT CURRENT 35VDC • 1500lm APPROX @ 4000K [1] DUAL REMOTE DRIVERS REQUIRED	
DIRECT LIGHT SOURCE COLOR • COULEUR SOURCE LUMINEUSE DIRECTE		
-C	4000K 95 CRI	
-N	3500K 95 CRI	
-W	3000K 95 CRI	
-I	2700K 95 CRI	
PRIMARY OPTICS (DIRECT) • OPTIQUES PRIMAIRES (DIRECT)		
-L15	15° BEAM LENS • LENTILLE AVEC FAISCEAU 15°	
-L27	27° BEAM LENS • LENTILLE AVEC FAISCEAU 27°	
-L45	44° BEAM LENS • LENTILLE AVEC FAISCEAU 45°	
-L58	58° BEAM LENS • LENTILLE AVEC FAISCEAU 58°	
INDIRECT LIGHT SOURCE COLOR • COULEUR SOURCE LUMINEUSE INDIRECTE		
-C	4000K 95 CRI	
-N	3500K 95 CRI	
-W	3000K 95 CRI	
-I	2700K 95 CRI	
SECONDARY OPTICS (INDIRECT) • OPTIQUES SECONDAIRES (INDIRECT)		
-L15	15° BEAM LENS • LENTILLE AVEC FAISCEAU 15°	
-L27	27° BEAM LENS • LENTILLE AVEC FAISCEAU 27°	
-L45	44° BEAM LENS • LENTILLE AVEC FAISCEAU 45°	
-L58	58° BEAM LENS • LENTILLE AVEC FAISCEAU 58°	
MAIN VOLTAGE • VOLTAGE CIRCUIT		
-R	LOW VOLTAGE 18-36 VDC WITH REMOTE DRIVER	
LED DIMMING • GRADATION DEL		
	SEE DRIVER • VOIR DRIVER	
MOUNTING OPTION • OPTION DE MONTAGE		
-BX	DIRECT MOUNT WITH DRIVER IN CONNECTION BOX • MONTAGE DIRECT AVEC PILOTE DANS UNE BOÎTE DE CONNEXION	
STRUCTURE FINISH • FINI DE STRUCTURE		
-BK	BLACK POWDER COATED • FINI POUDRE NOIRE	
-BR	DARK BRONZE POWDER COAT • FINI POUDRE BRONZE SOMBRE	
-MG	METALLIC GREY POWDER COAT • FINI POUDRE GRIS MÉTALLIQUE	
-PB	PEARL BEIGE POWDER COAT • FINI POUDRE BEIGE NACRÉ	
-WH	WHITE POWDER COATED • FINI POUDRE BLANCHE	
-SP	CUSTOM, SPECIFY RAL COLOR IN BOX • SUR MESURE, INDIQUER LA COULEUR RAL DANS LA CASE	
APERTURE FINISH • FINI DES OUVERTURES		
-BK	BLACK POWDER COATED • FINI POUDRE NOIRE	
-BR	DARK BRONZE POWDER COAT • FINI POUDRE BRONZE SOMBRE	
-MG	METALLIC GREY POWDER COAT • FINI POUDRE GRIS MÉTALLIQUE	
-PB	PEARL BEIGE POWDER COAT • FINI POUDRE BEIGE NACRÉ	
-WH	WHITE POWDER COATED • FINI POUDRE BLANCHE	
-SP	CUSTOM, SPECIFY RAL COLOR IN BOX • SUR MESURE, INDIQUER LA COULEUR RAL DANS LA CASE	

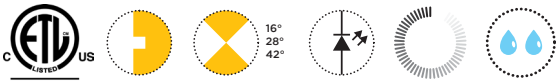

Intertek

©2026 Arancia Lighting

V.1.2 -2026-09

ARANCIALIGHTING.COM • DESIGNED + MADE IN CANADA

ARANCIA

We reserve the right to change our products designs and specifications • Nous nous réservons le droit de modifier le design ainsi que les spécifications de nos produits.

L99X

REMOTE LED DRIVER • PILOTE À DISTANCE

7W

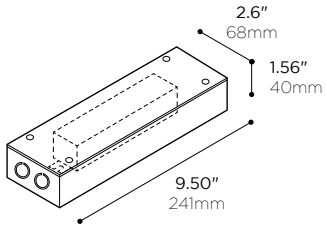

PRODUCT CODE • CODE DE PRODUIT

MODEL • MODÈLE		L99X
NUMBER OF CIRCUITS • NOMBRE DE CIRCUITS		
-1	1 DRIVER	
POWER • PUISSANCE		-7
-7	7W • 350mA MAX 14-42V DC	
CURRENT OUTPUT • INTENSITÉ DU COURANT		
-XXXX*	FILL CORRESPONDING VALUE OF CURRENT (mA) USING TABLE 1 ON NEXT PAGE • REMPLIR LA VALEUR DU COURANT (mA) CORRESPONDANTE EN SE RÉFÉRANT AU TABLEAU 1 À LA PAGE SUIVANTE	
MAIN VOLTAGE • VOLTAGE CIRCUIT		-U
-U	120-277V	
DIMMING SPECIFICATION • OPTION DE GRADATION		
-0	0-10V LED DIMMING • GRADATION DEL 0-10V	
-P	0-10V PRECISION DIMMING 1%-100% • GRADATION 0-10V DE PRÉCISION 1%-100%	
-T	TRIAC	
-E	ELV	

15W

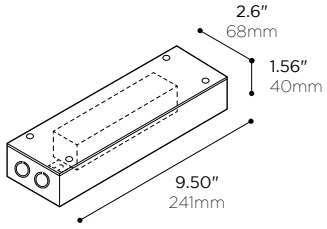

PRODUCT CODE • CODE DE PRODUIT

MODEL • MODÈLE		L99X
NUMBER OF CIRCUITS • NOMBRE DE CIRCUITS		
-1	1 DRIVER	
POWER • PUISSANCE		
-15	15W • 50-400mA • 6-50V	
CURRENT OUTPUT • INTENSITÉ DU COURANT		
-XXXX*	FILL CORRESPONDING VALUE OF CURRENT (mA) USING TABLE 1 ON NEXT PAGE • REMPLIR LA VALEUR DU COURANT (mA) CORRESPONDANTE EN SE RÉFÉRANT AU TABLEAU 1 À LA PAGE SUIVANTE	
MAIN VOLTAGE • VOLTAGE CIRCUIT		
-U	120-277V	
DIMMING SPECIFICATION • OPTION DE GRADATION		
-0	0-10V LED DIMMING • GRADATION DEL 0-10V	
-P	0-10V PRECISION DIMMING 1%-100% • GRADATION 0-10V DE PRÉCISION 1%-100%	
-T	TRIAC	
-E	ELV	

30W

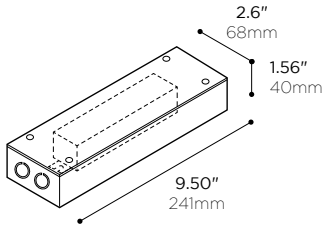

PRODUCT CODE • CODE DE PRODUIT

MODEL • MODÈLE		L99X
NUMBER OF CIRCUITS • NOMBRE DE CIRCUITS		
-1	1 DRIVER	
POWER • PUISSANCE		
-30	30W • 350-1050mA • 6-50V	
CURRENT OUTPUT • INTENSITÉ DU COURANT		
-XXXX*	FILL CORRESPONDING VALUE OF CURRENT (mA) USING TABLE 1 ON NEXT PAGE • REMPLIR LA VALEUR DU COURANT (mA) CORRESPONDANTE EN SE RÉFÉRANT AU TABLEAU 1 À LA PAGE SUIVANTE	
MAIN VOLTAGE • VOLTAGE CIRCUIT		
-U	120-277V	
DIMMING SPECIFICATION • OPTION DE GRADATION		
-0	0-10V LED DIMMING • GRADATION DEL 0-10V	
-P	0-10V PRECISION DIMMING 1%-100% • GRADATION 0-10V DE PRÉCISION 1%-100%	
-T	TRIAC	
-E	ELV	

©2026 Arancia Lighting

We reserve the right to change our products designs and specifications • Nous nous réservons le droit de modifier le design ainsi que les spécifications de nos produits.

L99X

REMOTE LED DRIVER • PILOTE À DISTANCE

22W

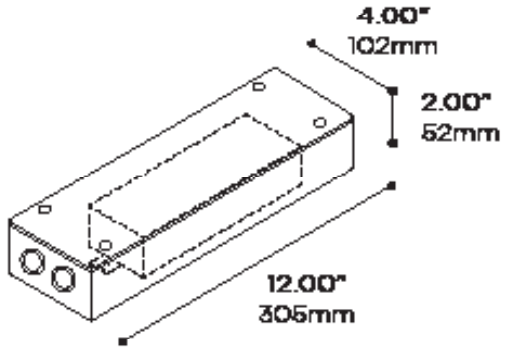

DRIVER SIZE MAY VARY DEPENDING ON REQUIRED POWER •
LA TAILLE DU PILOTE PEUT VARIER SELON LA PUISSANCE REQUISE

PRODUCT CODE • CODE DE PRODUIT

MODEL • MODÈLE	L99X
NUMBER OF CIRCUITS • NOMBRE DE CIRCUITS	1
-1 1 DRIVER	
POWER • PUISSANCE	22
-22 22W • 150-950mA • 12-42V DC	
CURRENT OUTPUT • INTENSITÉ DU COURANT	
-XXXX* VARIABLE PER LENGTH. FILL CORRESPONDING VALUE OF CURRENT (mA) USING TABLE 1 ON NEXT PAGE • VARIABLE SELON LA LONGUEUR. REMPLIR LA VALEUR DU COURANT (mA) CORRESPONDANTE EN SE RÉFÉRANT AU TABLEAU 1 À LA PAGE SUIVANTE	
MAIN VOLTAGE • VOLTAGE CIRCUIT	-U
-U 120-277V	
DIMMING SPECIFICATION • OPTION DE GRADATION	-LD2
-LD2 DALI2	

1 DRIVER • 1 PILOTE

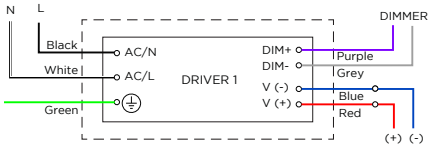

MAXIMUM REMOTE DRIVER DISTANCE
DISTANCE MAXIMALE DU PILOTE À DISTANCE

WIRE GAUGE CALIBRE DU FIL	MAXIMUM LEAD LENGTH LONGUEUR MAXIMALE DU CÂBLE
18 GA	44 FT
16 GA	90 FT
14 GA	120 FT
12 GA	175 FT

CERTIFICATION • CERTIFICATION

As per the following standards: UL 1598
Selon les normes suivantes: CSA C22.2 No. 250.0-08 (R2013)

WARRANTY • GARANTIE

5 years
5 ans

Intertek

©2026 Arancia Lighting

V.1.2 -2026-09

ARANCIALIGHTING.COM • DESIGNED + MADE IN CANADA

We reserve the right to change our products designs and specifications • Nous nous réservons le droit de modifier le design ainsi que les spécifications de nos produits.

ARANCIA

SKY WALL DOUBLE WET

W10061E FEATURES • W10061E CARACTÉRISTIQUES

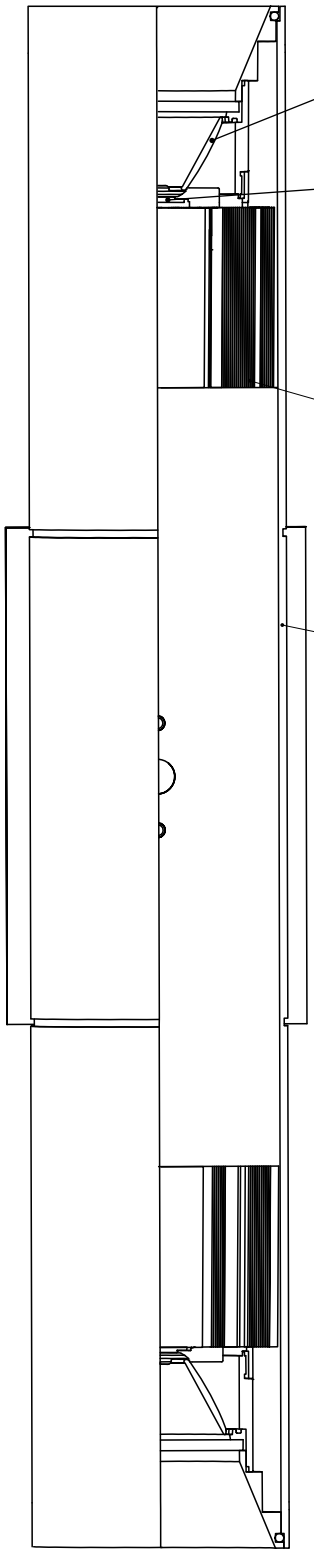

SIZE L, 2L15 VERSION • TAILLE L, VERSION 2L15

OPTICS • OPTIQUES

Injected polycarbonate lenses
Lentilles en polycarbonate injecté

Choice of beam angles (Narrow, Medium, Wide)
Variété de faisceaux (Étroit, Moyen, Large)

Lens holders enable field changeability of optics
Porte-lentilles permettant le changement d'optiques in situ

LIGHT EMITTERS • SOURCES LUMINEUSES

High intensity Cree discrete LED
DEL simple haute intensité Cree

ANSI binned LEDs for color consistency
DELs catégorisés selon norme ANSI pour consistence de couleur

White light tones (CCT): 2700K, 3000K, 3500K, 4000K
Tons de lumière blanche (CCT): 2700K, 3000K, 3500K, 4000K

Color rendering indexes range (CRI): 90
Plage d'indices de rendu couleur (CRI): 90

Lumen outputs : up to 1500lm on each side
Intensités lumineuses: jusqu'à 1500lm dans chaque direction

Sturdy screw-down connections
Raccordements robustes par vissage

HEAT MANAGEMENT • GESTION THERMIQUE

Machined 6061-T6 aluminum lens holders and heatsinks
Porte-lentilles et radiateurs usinés en aluminium 6061-T6

Higher level of thermal conductivity than die cast heatsinks
Conductivité thermique plus élevée que pour des radiateurs moulés

Superior black anodized finish for better looks and emissivity
Fini anodisé noir de qualité supérieure pour meilleure allure et émissivité

High performance thermal compound ensuring long term heat transfer
Pâte thermique haute performance pour un transfert de chaleur à long terme

STRUCTURE • STRUCTURE

Extruded 6063-T5 aluminium, machined 6061-T6 aluminium
Aluminium 6063-T5 extrudé, aluminium 6061-T6 usiné

AVAILABLE FINISHES • FINIS DISPONIBLES

Choice of plated, anodized, or electrostatically applied powder coatings
Variété de finis plaqués, anodisés, ou revêtements électrostatiques en poudre

Custom requests are welcome, consult factory
Les demandes spéciales sont les bienvenues, contacter l'usine

TRANSFORMER / DRIVER • TRANSFORMATEUR / PILOTE

LED Driver, constant current 350-400mA
Pilote LED, courant constant 350-400mA

Multiple input voltages available
Plusieurs voltages d'entrées disponibles

Multiple dimming standards available
Plusieurs types de gradation disponibles

CERTIFICATION • CERTIFICATION

As per the following standards: UL 1598
Selon les normes suivantes: CSA C22.2 No. 250.0-08 (R2013)

WARRANTY • GARANTIE

5 years
5 ans

©2026 Arancia Lighting

We reserve the right to change our products designs and specifications • Nous nous réservons le droit de modifier le design ainsi que les spécifications de nos produits.